Mögliche Antriebsanordnungen / possible drive arrangements

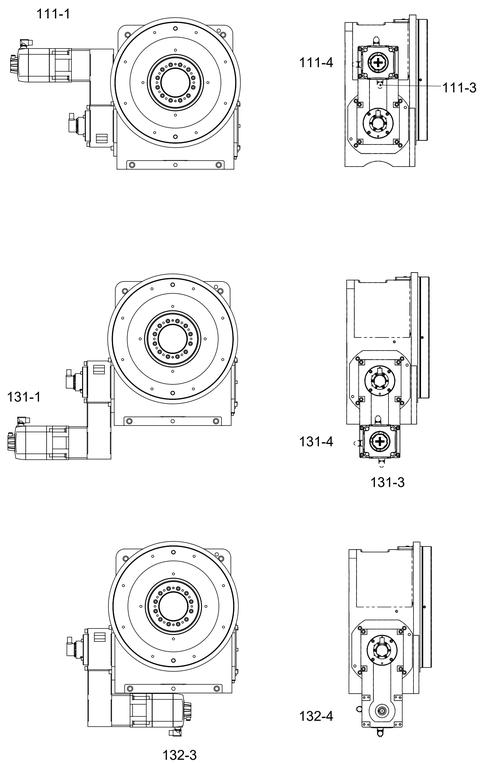

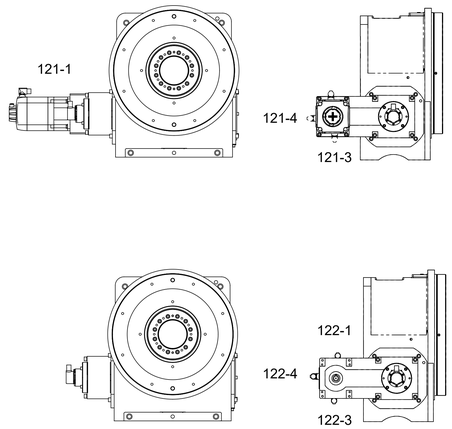

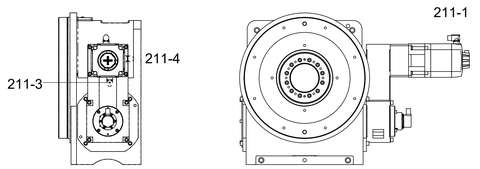

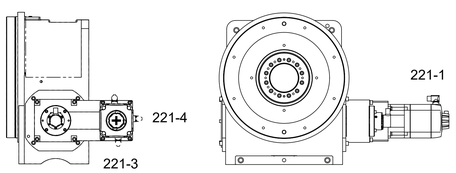

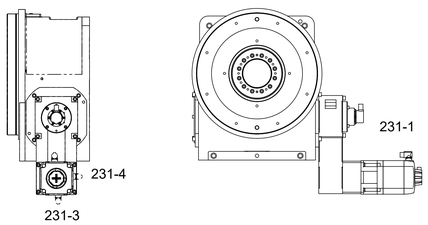

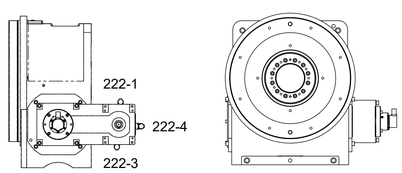

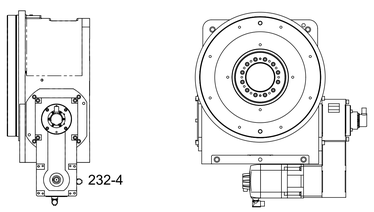

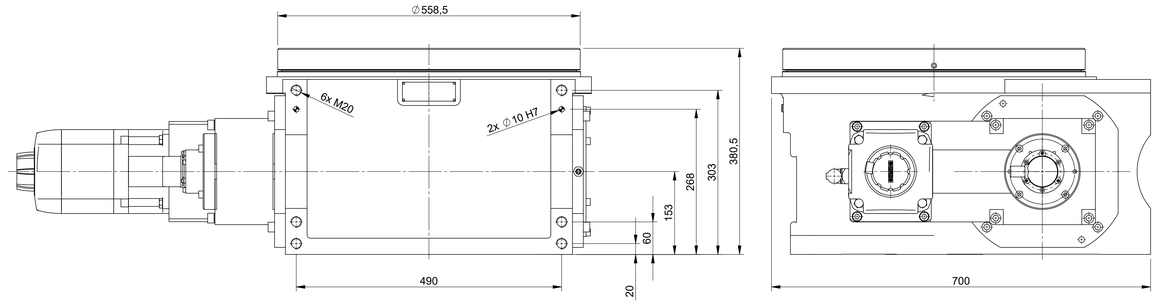

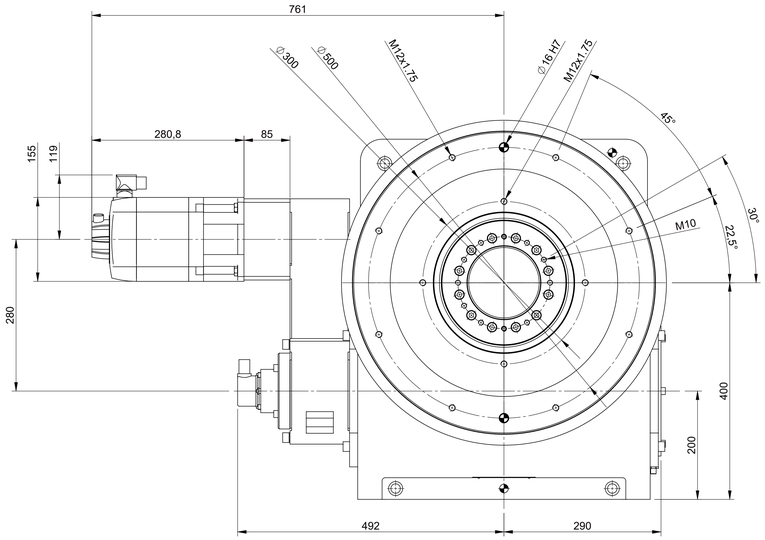

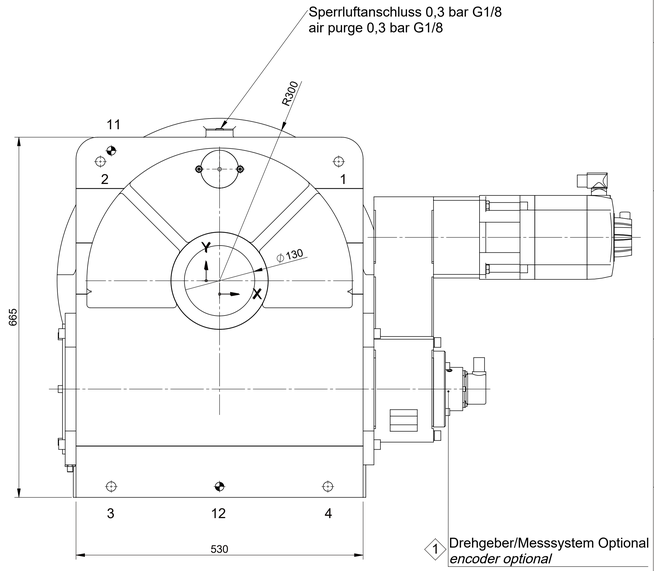

1 Drehgeber/Messsystem Optional
encoder optional

Pos.	X	Y	Beschreibung / *Description*
1	220	220	TYP S - D1 ∅17,5 (BT 35) - D2 ∅ 26 T 5 - ⌖ 0,2
2	-220	220	
3	-200	-380	
4	200	-380	

Pos.	X	Y	Beschreibung / *Description*
11	-200	240	TYP SD - D ∅16H7 (BT 35) - ⌖ 0,02
12	0	-380	

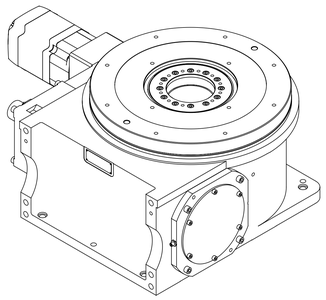

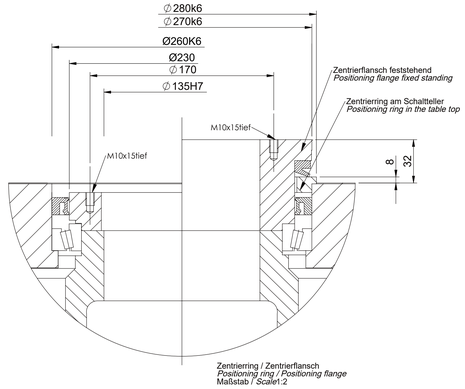

Zentrierring / Zentrierflansch
Positioning ring / Positioning flange
Maßstab / *Scale*1:2

Bildliche Darstellung unverbindlich
not binding scheme
ce tableau de mesures reste sans engagement

Technische Änderungen vorbehalten
Technical alterations reserved
Sous reserves de modifications techniques

FIBRO

Unbemaßte Kanten gebrochen
Break all sharp corners
0,4 x 45°

Projektion / *Projection* DIN ISO 128-30 | Gewicht / *Weight* kg 339,512 | Format *Size* DIN A0 | Maßstab / *Scale* 1:10

BEACHTE / *NOTICE* DIN ISO 16016:2007-12

Urspr. Zeichnung / *Source drawing* 4-817-928-0088

Werkstoff / *Material*

Allgemeintoleranzen
General tolerances
DIN ISO 2768 mH

>-	6	30	120	400	1000	2000
Bis	6	30	120	400	1000	2000	4000
±	0,1	0,2	0,3	0,5	0,8	1,2	2,0

	Datum *Date*	Name *Name*
Bearb. *Dr. by*	08.03.2018	Zoll, Waldemar
Freig. *Appr.*	08.11.2022	Ciebe, Arlo

Oberfläche / *Surface* DIN-ISO 1302

Stichm / *Spec*	Q	H	J	S	X	Y
Kl.(µm) *average*	100	63	25	16	10	4

Bezeichnung 1 / *Designation 1*
FIBROTOR BMZ
FIBROTOR assembly drawing
Bezeichnung 2 / *Designation 2*
EM.NC.17.0588.7.111.00.0.0.X

FIBRO GmbH
Weidachstrasse 41-43
D-74189 Weinsberg
T +49 7134 / 73-0
F +49 7134 / 73-218

Artikel-Nr. / *Article code* 4-817-928-00NC

Blatt / *Sheet* 1 von / *of* 1

Index *Rev.* 1